Valvola a Singola Sede di Sovrapressione

NLS

I Applicazione

La valvola NLS è una valvola a singola sede e azionamento pneumatico disegnata come valvola di sovrapressione nelle installazioni per l'industria lattiero/casearia, alimentari, delle bevande, dell'industria farmaceutica e chimica fine. Le applicazioni più importanti sono : come valvola di by-pass per le pompe di spostamento positivo (volumetriche) o per proteggere gli impianti in una situazione di pressione eccessiva.

I Principio di funzionamento

La pressione di chiusura della valvola viene data dalla pressione della molla, che può variare attraverso la regolazione del dado situato nella parte superiore.
Nel momento che si supera la pressione regolata, la valvola si apre.
La valvola viene fornita con elevatore pneumatico della sede per permettere il passaggio del liquido durante il processo di lavaggio CIP.

I Disegno e caratteristiche

Corpo orientabile a 360º.
Disegno compatto.
Elevatore pneumatico della sede.
Range di pressione da 0,5 a 6 bar.
Attacchi a saldare.
Facile smontaggio delle parti interne allentando un morsetto clamp.

Principio di funzionamento

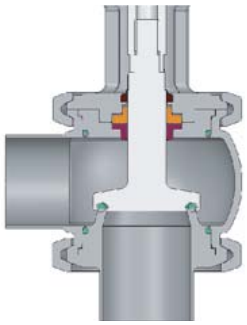

I Materiali

Parti in contatto con il prodotto	*AISI 316L*
Altre parti in acciaio inox	*AISI 304*
Guarnizioni	*EPDM secondo FDA 177.2600*
Finitura superficiale interna	*Ra ≤ 0,8 µm*
Finitura superficiale esterna	*lucida brillant*

I Opzioni

Tenuta a vapore (dove sia richiesta la sterilizzazione dell'albero).
Corpo con camicia di riscaldamento.
Molla fino a 10 bar per valvole DN 25, 40 e 50.
Finitura superficiale interna Ra ≤ 0,5 µm.
Guarnizioni in NBR o FPM.
Attacchi DIN, Clamp, SMS, RJT, FIL-IDF, etc.

SOURCE OF SOLUTIONS

I Especificaciones técnicas

Grandezze disponibili	*DN 25 - DN 80*	*DN 1"- DN 3"*
Tª di esercizio	*-10 ºC +120 ºC (EPDM)*	*14 ºF a 248 ºF*
	+140 ºC (SIP, massimo 30 min)	*284 ºF*
Pressione massima di esercizio	*10 bar*	*145 PSI*
Pressione minima di esercizio	*Vuoto*	
Pressione massima di apertura	*6 bar*	*87 PSI*
Pressione minima di apertura	*0.5 bar*	*7 PSI*
Pressione dell'aria compressa	*6-8 bar*	*87-116 PSI*

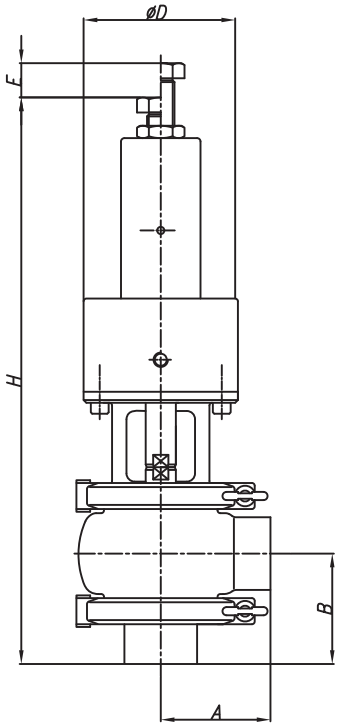

DN		A	B	E	D	H
25	1"	50	55	35	86	325
40	1½"	60	65	35	86	345
50	2"	70	80	25	112	405
65	2½"	80	90	35	145	415
80	3"	90	100	35	145	455

SOURCE OF SOLUTIONS

Informazione orientativa. Ci riserviamo il diritto di modificare qualsiasi materiale o caratteristica senza preavviso.
Foto non contrattuali. Per maggiori informazioni consultare il nostro sito internet. www.inoxpa.com