Pompe Hélicoïdale

Kiber NTE TUB

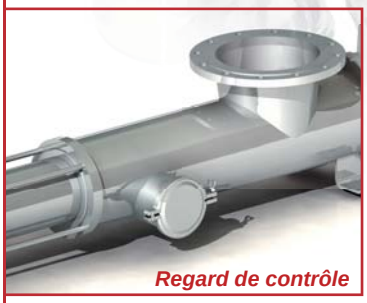

Regard de contrôle

Regard avec sonde calorimétrique

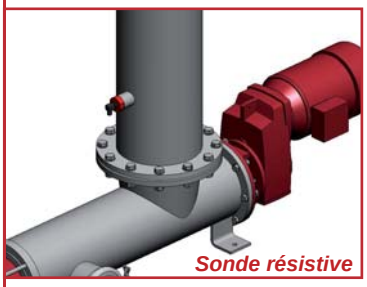

Sonde résistive

I Application

La pompe Kiber NTE TUB, est de conception compacte et robuste, elle fait partie de notre gamme de pompes à vis hélicoïdale, à déplacement positif, elle a été développée pour l'industrie vinicole et principalement pour la thermovinification.

I Principe de fonctionement

A l'aspiration de la pompe une vis d'Archimède conduit le moût de raisin vers le stator. Dans cette zone la rotation du rotor dans le stator génère une augmentation de volume créant ainsi une dépression à l'aspiration. Puis le liquide est déplacé dans les cavités jusqu'au refoulement crée par la diminution de volume.

I Conception et caractéristiques

Version monobloc.
Corps avec regard de contrôle excentré à démontage facile.
Vis d'Archimède sur la bielle.
Aspiration bride PN10 DIN2632.
Refoulement excentré, avec bride PN10 DIN2632.
Moto-réducteur à arbres parallèles.
Moteur: 3 ph, 400/690 V, 50 Hz, IP-55.
Peintes en rouge RAL 3003.

I Matériaux

Pièces en contact avec le produit	*AISI 304 (1.4301)*
Lanterne	*Acier carbone*
Stator	*NBR (composition spécifique à cette application)*
Etanchéité	*Tresse au téflon*
Finissage superficiel	*Sablé*

I Options

Sonde résistive de présence liquide.
Sonde calorimétrique de présence liquide.
Télécommande.
Connexions refoulement Garolla, Macon,…

INOXPA®
SOURCE OF SOLUTIONS

Kiber NTE TUB

I Caractéristiques techniques

Débit maximale	*55 m³/h*	*242 US GPM*
Pression maximale de travail	*4 bar*	*58 PSI*
Temperatura maximale de travail	*85 ºC*	*185 ºF*
Vitesse de travail	*175 rpm*	

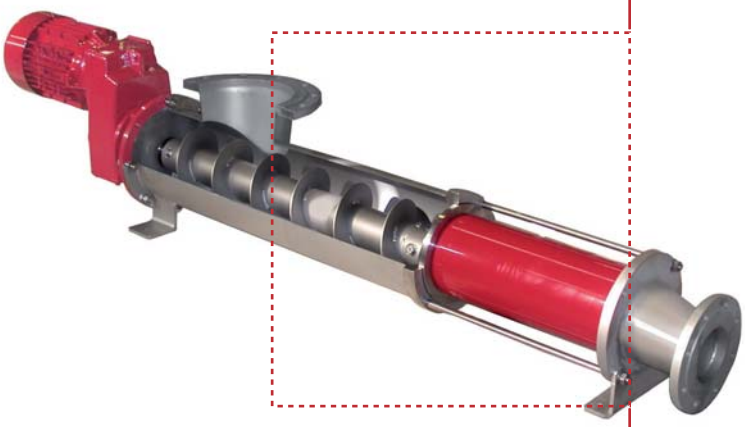

Pompe	Débit* [Tn/h]	Pression [bar]	Velocidad [rpm]	Vitesse [kW]	Poids [kg]
NTE 90 TUB	25 – 30		175	5,5	265
NTE 100 TUB	35 - 40	4 max.	175	7,5	290
NTE 120 TUB	45 – 55		160	11	430

** Débit nominal pour vendange à une pression de 2 à 4 bars*

I Dimensions générales

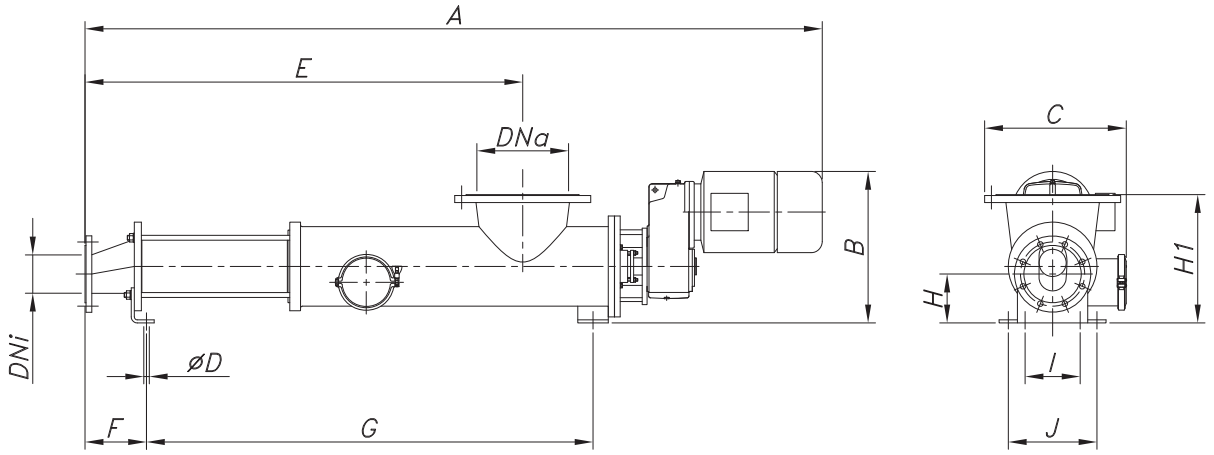

Pompe	DNa	DNi	A	B	C	D	E	F	G	H	H1	I	J	Code
NTE 90 TUB	300	125	2420	500	465		1432	201	1461	160	420	180		D4509-0917505516U
NTE 100 TUB	300	150	2470	500	465	18	1476	201	1505	155	420	180	290	D4510-0917507516U
NTE 120 TUB	350	150	2750	590	500		1656	250	1636	172	465	200		D4512-0916011017U

INOXPA®
SOURCE OF SOLUTIONS

INOXPA se réserve le droit de modifier tout matériau ou caractéristique sans préavis.
Photos non contractuelles. Pour obtenir plus d'information, consultez notre site.
www.inoxpa.com