INNOVA P

Отсечной двухседельный клапан

ПРИМЕНЕНИЕ

Клапан INNOVA P представляет собой двухседельный пневматический клапан с отсечной функцией, для гигиенических видов применения.
При атмосферном давлении между седлами двух валов клапана INNOVA P образуется камера утечки, что обеспечивает надежное разделение двух продуктов, один из которых обычно является средством для мойки (CIP). Очистка камеры утечки осуществляется посредством независимого подъема седел на этапе CIP-мойки установки.

КОНСТРУКЦИЯ И ХАРАКТЕРИСТИКИ

Гигиеническое исполнение в соответствии с EHEDG.
Без утечек при открытии и закрытии клапана.
Сбалансированный нижний вал.
Пневматический привод одностороннего действия.
Простой демонтаж внутренних деталей.
Открытый фонарь позволяет провести визуальный осмотр уплотнения вала.
Корпуса ориентируются на 360º.

ТЕХНИЧЕСКИЕ СПЕЦИФИКАЦИИ

Материалы	
Детали, контактирующие с продуктом:	1.4404 (СТАНДАРТ AISI 316L)
Другие детали из стали:	1.4301 (СТАНДАРТ AISI 304)
Уплотнения, контактирующие с продуктом:	EPDM
Отделка поверхности	
Внутренняя:	блестящая полировка Ra ≤ 0,8 мкм
Наружная:	матовая
Размеры, имеющиеся в наличии	
DIN EN 10357 серия A (ранее DIN 11850 серия 2)	DN 40 - DN 100
ASTM A269/270 (соответствует трубе OD)	OD 1½'' - OD 4''

FT 10.250.33.01RU (0) 2023/11 стр. 1/3 Ориентировочные данные. INOXPA оставляет за собой право изменять спецификации без уведомления. Фото носит иллюстративный характер. Подробнее на www.inoxpa.com.

Соединения

Под сварку

Эксплуатационные ограничения

Рабочая температура:	от -10 ºC до 121 ºC
Температура SIP:	140 ºC (максимум 30 минут)
Максимальное рабочее давление:	1 000 кПа (10 бар)
Минимальное рабочее давление:	вакуум
Давление сжатого воздуха:	6 – 8 бар

ДОПОЛНИТЕЛЬНАЯ КОМПЛЕКТАЦИЯ

Уплотнения из FPM и HNBR.
Другие соединения: наружная резьба, clamp(зажим).
Контрольное устройство C-TOP S.
Внешние датчики положения.
Отделка поверхности: Ra ≤ 0,5 мкм

РАЗМЕРЫ

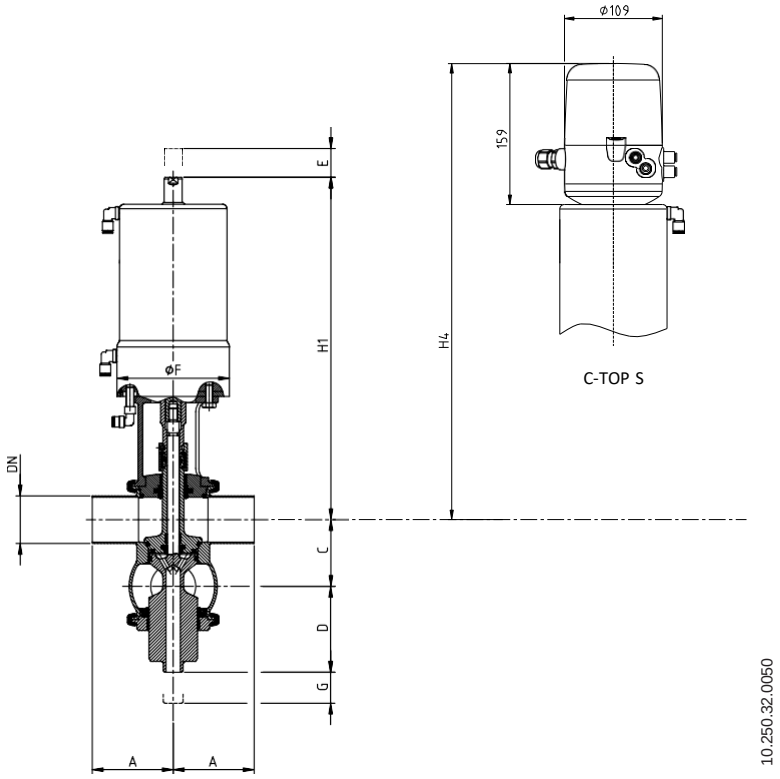

	DN	Труба	A	C	D	E	ØF	G	H1	H4	кг[1]
DIN	40	41,0 x 1,50	85	62	90	24	125	6	375	504	14
	50	53,0 x 1,50	90	74	96	24	125	6	381	510	15
	65	70,0 x 2,00	110	92	122	30	161	10	469	598	28
	80	85,0 x 2,00	125	107	129	30	161	10	477	605	30
	100	104 x 2,00	150	127	159	45	193	10	521	650	46
OD	1½”	38,1 x 1,65	85	59	91	24	125	6	377	505	14
	2”	50,8 x 1,65	90	72	97	24	125	6	382	511	15
	2½”	63,5 x 1,65	110	86	125	30	161	10	472	601	28
	3”	76,2 x 1,65	125	99	133	30	161	10	481	609	30
	4”	101,6 x 2,11	150	124	160	45	193	10	523	661	46

1) Значения веса соответствуют комбинации корпуса CB-90

стр. 2/3 Ориентировочные данные. INOXPA оставляет за собой право изменять спецификации без уведомления. Фото носит иллюстративный характер. Подробнее на www.inoxpa.com.

КОМБИНАЦИИ КОРПУСОВ

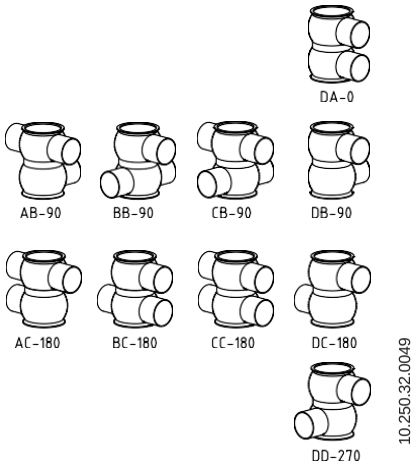

стр. 3/3 Ориентировочные данные. INOXPA оставляет за собой право изменять спецификации без уведомления. Фото носит иллюстративный характер. Подробнее на www.inoxpa.com.