Винтовой насос

Kiber KSFT

I Применение

Благодаря воронке и шнеку винтовые насосы KSFT могут использоваться для перекачивания высоковязких продуктов, теста, паст и жидкостей с включениями.

I Конструкция и характеристики

Насос KSFT - это винтовой насос санитарного исполнения.
Конструкция моноблочная с непосредственным присоединением привода.
Корпус с воронкой.
Болтовая фиксация карданного соединения.
Эксцентричный выход.

I Технические спецификации

Материалы:

Детали, контактирующие с продуктом	*Нержавеющая сталь СТАНДАРТ AISI 316L (1.4404)*
Шнек воронки	*Нержавеющая сталь СТАНДАРТ AISI 304 (1.4301)*
Другие детали из нерж.стали	*Нержавеющая сталь СТАНДАРТ AISI 304 (1.4301)*
Опора фланца	*GG-22*
Статор	*NBR черный (согласно FDA и EC 1935/2004)*
Прокладки, контактирующие с продуктом	*FPM (согласно FDA и EC 1935/2004)*

Одинарное торцевое уплотнение EN 12756 l1k (согласно FDA и EC 1935/2004):

Вращающаяся часть	*Карбид кремния (SiC)*
Стационарная часть	*Карбон (C)*
Прокладки	*FPM*

Обработка поверхности:

Внутренняя	*зеркальная полировка*
Шнек	*электрополированный*
Внешняя	*матовая*

Присоединения:	*DIN 11851*
	CLAMP
	SMS

Предельные условия эксплуатации (в зависимости от модели):

Макс.подача	*34 м³/ч*
Макс.рабочее давление	
- 1 шаг	*6 бар*
- 2 шага	*12 бар*
Макс. рабочая температура	*85 ºC (в зависимости от материалов)*
Макс.скорость	*500 об/мин*

Воронка со шнеком

INOXPA®
SOURCE OF SOLUTIONS

I Технические спецификации

Насос	Производи-тельность при 100 об. [л]	Макс. подача [м³/ч]	Макс.давление [бар]		Макс. скорость [об/мин]	Мин.пуск.момент [Nm]	
			1 шаг	2 шага		1 шаг	2 шага
KST-20	2,8	0,82	6	12	500	18	30
KST-25	6,7	2			500	20	36
KST-30	9,8	2,9			500	25	45
KST-40	23,7	5,7			400	45	80
KST-50	45,1	9,5			350	70	125
KST-60	82	17,2			350	110	190
KST-80	185,4	33,5			300	150	260

I Опции

Промываемое одинарное торцевое уплотнение (Quench).
Торцевое уплотнение: SiC/SiC.
Сальниковое уплотнение.
Статор: белый EPDM и черный NBR.
Прокладки: EPDM.
Различные типы присоединений.
Усиленное карданное соединение с уплотнениями.
Тележка стальная.
Панель управления.
Патрубок для CIP.
Сертификация ATEX.

I Размеры

Насос	A1	B1	C1	D1	E1	F1	G1	I1
KSFT-20 2KSFT-20	300	210	70	10	10,5	63	25	10
KSFT-25 2KSFT-25	365	250	69	10	10	57,5	30	12
KSFT-30 2KSFT-30	365	250	69	10	10	57,5	30	12
KSFT-40 2KSFT-40	420	260	130	15	15	115	40	14
KSFT-50 2KSFT-50	420	260	130	15	15	115	40	14
KSFT-60	585	340	110	17,5	15,5	103	40	14
KSFT-80	585	340	110	17,5	15,5	103	40	14

Насос	DN	DIN 11851	SMS	CLAMP OD
		X1		
KSFT-20 2KSFT-20	40 1½"	22	23	14
KSFT-25 2KSFT-25	50 2"	23	23	21
KSFT-30 2KSFT-30	50 2"	23	23	21
KSFT-40 2KSFT-40	65 2½"	25	27	20
KSFT-50 2KSFT-50	80 3"	40	27	21
KSFT-60	100 4"	30	30	21,5
KSFT-80	100 4"	30	30	21,5

FT.KIBER_KSFT.1.RU-0317

SOURCE OF SOLUTIONS

Мы оставляем за собой право без предварительного уведомления вносить поправки в любые сведения и технические характеристики. Фотографии носят иллюстративный характер. Более подробную информацию Вы можете найти на нашем сайте.
www.inoxpa.com

I Размеры

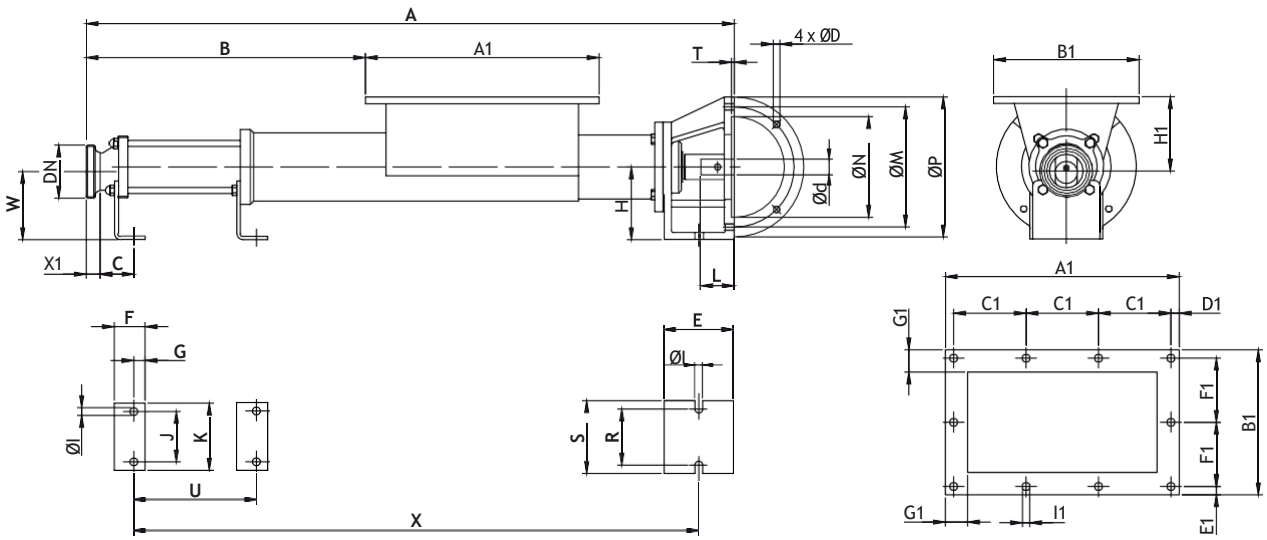

Насос	DN	d min.	d max.	L min.	L max.	A	B	C	D	E	F	G	H	H1	I	J	K	M	N	P	R	S	T	U	X	W	Вес кг
KSFT-20	40 1½"	19	24	42	52	667	222	35	M8	101	35	12	90	88	11	45	70	130	110	160	70	100	5	105	581	87	11
2KSFT-20						767	322																	205	681		12
KSFT-25	50 2"	24	28	52	62	835	308	39	M10	110	40	15	110	128	11	60	90	165	130	200	90	120	5	166	739	107	18
2KSFT-25						927	400																	258	831		19
KSFT-30	50 2"	24	28	52	62	835	308	39	M10	110	40	15	110	131	11	60	90	165	130	200	90	120	5	166	739	104	19
2KSFT-30						985	458																	316	889		20
KSFT-40	65 2½"	24	30	52	72	1050	427	61	M12	124	55	20	130	133	14	90	120	215	180	250	100	130	5	223	925	122	32
2KSFT-40						1240	617																	413	1115		38
KSFT-50	80 3"	24	30	52	72	1111	488	65	M12	124	55	20	130	138	14	90	120	215	180	250	100	130	5	280	982	117	36
2KSFT-50						1365	742																	534	1236		45
KSFT-60	100 4"	35	42	72	112	1415	613	70	M12	121	60	20	160	174	18	130	170	265	230	300	150	190	5	330	1283	146	68
KSFT-80	100 4"	35	42	72	112	1545	473	90	M12	121	60	20	160	188	18	130	190	265	230	300	150	190	5	440	1393	132	85

FT.KIBER_KSFT.1.RU-0317

SOURCE OF SOLUTIONS

Мы оставляем за собой право без предварительного уведомления вносить поправки в любые сведения и технические характеристики. Фотографии носят иллюстративный характер. Более подробную информацию Вы можете найти на нашем сайте.

www.inoxpa.com

I Кривые характеристики

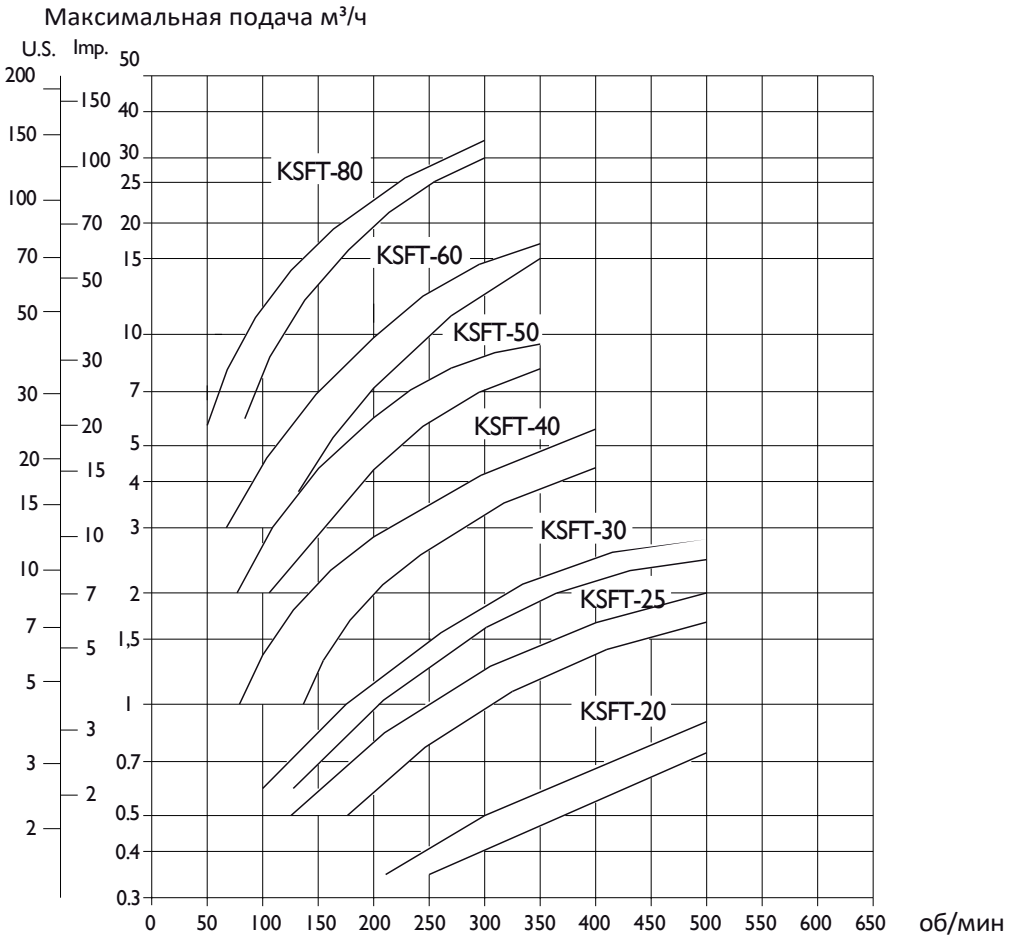

SOURCE OF SOLUTIONS

Мы оставляем за собой право без предварительного уведомления вносить поправки в любые сведения и технические характеристики. Фотографии носят иллюстративный характер. Более подробную информацию Вы можете найти на нашем сайте. www.inoxpa.com