DIN-TEX

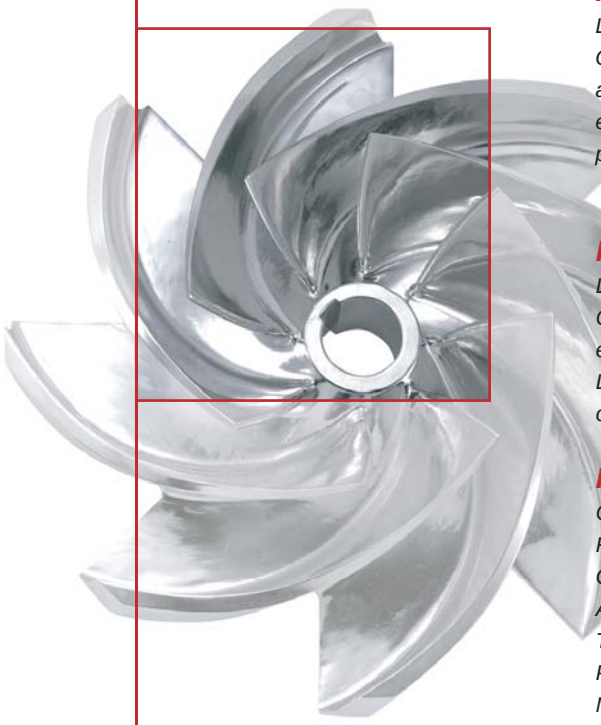

I Applicazione

La pompa DIN-TEX è una pompa centrifuga sanitaria di grande portata (fino a 1000 m³/h). Questa pompa è apprpriata per lavorare con prodotti base o semielaborati. E'adatta inoltre in alcuni processi dell'industria alimentare dove i requisiti igienici non siano molto stretti, per esempio come nel settore enologico, o nell'industria tessile e chimica. Grazie alla sua grande portata, è appropriata inoltre per il pompaggio di soluzioni di lavaggio.

I Principio di funzionamento

La girante, alloggiata nel corpo, gira solidale con l'albero della pompa.
Con questa disposizione, le pale della girante trasmettono energia al fluido in forma cinetica ed energia di pressione.
La pompa non è reversibile per semplice inversione del senso di marcia. Il senso di marcia è orario guardando la pompa dalla parte del motore.

I Disegno e caratteristiche

Corpo con voluta costruita per stampaggio a freddo in lamiera da 8 mm.
Flange PN16 secondo DIN 2633.
Girante a doppia curvatura con pale posteriori per ridurre la spinta assiale .
Aggiustamento assiale della girante (versione ad asse nudo).
Tenuta meccanica semplice secondo EN12756 L1K.
Pompa completamente drenabile.
Motori IEC B3 (B35 modelli monoblocco) IP55, isolamento classe F.
Drenaggio nel corpo G ½" (BSP).

Flange PN16 DIN 2633

I Materiali

Parti a contatto con il prodotto	AISI 316L
Lanterna e supporto dei cuscinetti	GG-22
Guarnizioni (standard)	EPDM secondo FDA 177.2600
Tenuta meccanica (standard)	SiC/C/EPDM
Finitura superficiale interna del corpo e della girante	Sabbiato
Finitura superficiale esterna	Sabbiato

Drenaggio nel corpo G ½"

I Opzioni

Costruzione monoblocco per i modelli 250.
Tenuta meccanica in SiC/SiC per prodotti abrasivi.
Tenuta meccanica doppia tipo tandem doppia pressurizzata o refrigerata.
Guarnizioni in FPM(Viton®) e PTFE.
Ricpertura motore.
Motori con altre protezioni.
Basamento in acciaio inox o ferro verniciato.

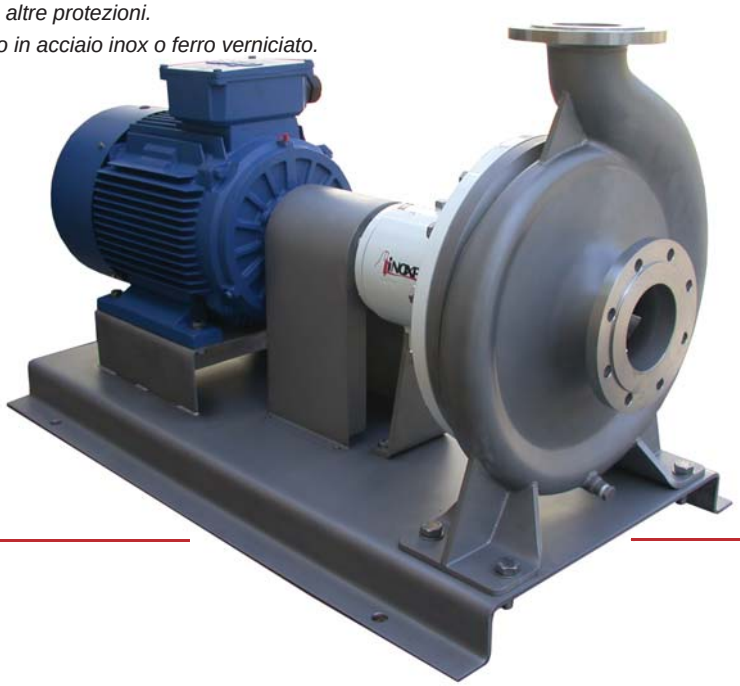

SOURCE OF SOLUTIONS

I Specifiche tecniche

Portata massima	*1000 m³/h*	*4403 US GPM*
Pressione differenziale massima	*90 mcl*	*295 ft*
Pressione massima di lavoro	*10 bar*	*145 PSI*
Tª di lavoro	*-10 ºC +120 ºC (EPDM)*	*14 ºF - 248 ºF*
	+140 ºC (SIP, max. 30 min)	*284 ºF*
Velocità massima	*1800 rpm*	
	3600 rpm (modello 125-100-250/2)	

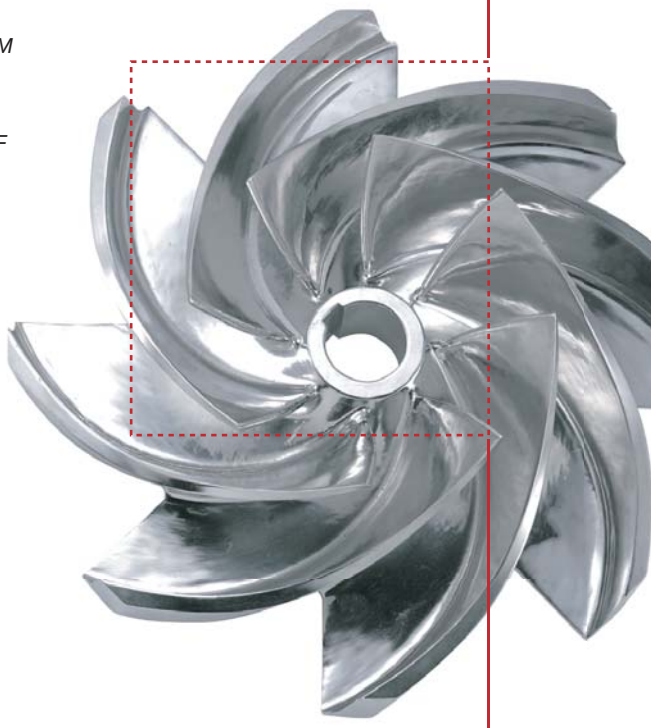

I Dimensioni generali

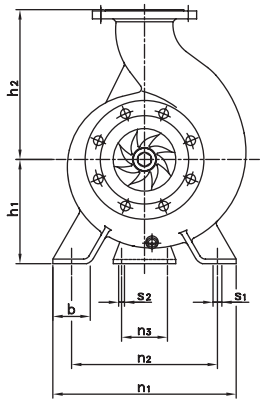

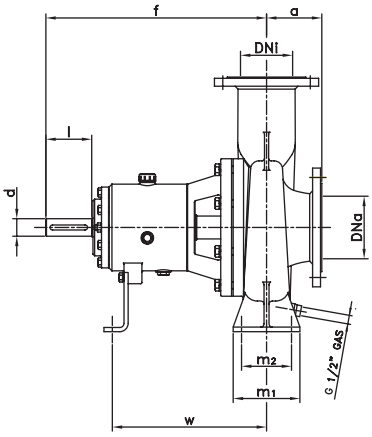

Pompa	DNa	DNi	d	l	a	f	h1	h2	b	m1	m2	n1	n2	n3	s1	s2	w
125-100-250	125	100	42	110	126	522	250	323	90	160	120	440	350	110	18	14	363
125-100-315						510	280	358				490	400				350
125-100-400					135		330	408	100	200	150	550	450		23		
150-125-250	150	125	42	110	133	530	250	360	90	160	120	440	350	110	18	14	370
150-125-315					142	518	280	377		200	150	490	400		23		358
150-125-400					145		330	426	100			550	450				
200-150-250	200	150	42	110	150	537	250	380	90	200	150	440	350	110	23	14	378
200-150-315			48		160	670	280	405				490	400	140		18	500
200-150-400						667	330	456	100			550	450				498

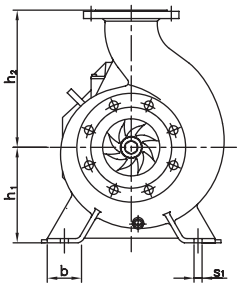

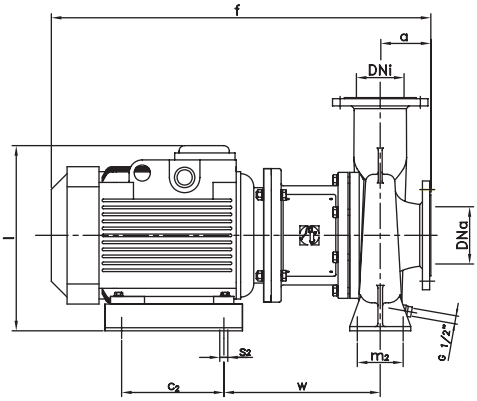

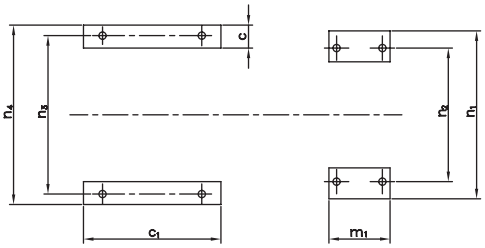

Pompa	Motore	DNa	DNi	a	f	h1	h2	b	c	c1	c2	l	m1	m2	n1	n2	n3	n4	s1	s2	w
125-100-250	160	125	100	126	855	250	323	90	68	360	260	460	160	120	440	350	415	470	18	18	342
	180				935							475									367
150-125-250	160	150	125	133	870		360					460									349
	180				950							475									374
200-150-250	180	200	150	150	975		380						200	150					23		381
	200				1015	340		68	88	400	305	585	210		600	545	545	600		23	384

iNOXPA®
SOURCE OF SOLUTIONS

Informazione orientativa. Ci riserviamo il diritto di modificare qualsiasi materiale o caratteristica senza preavviso.
Foto non contrattuali. Per maggiori informazioni consultare il nostro sito internet. www.inoxpa.com

FDA FOOD QUALITY
ISO 9001 BUREAU VERITAS Certification
CE