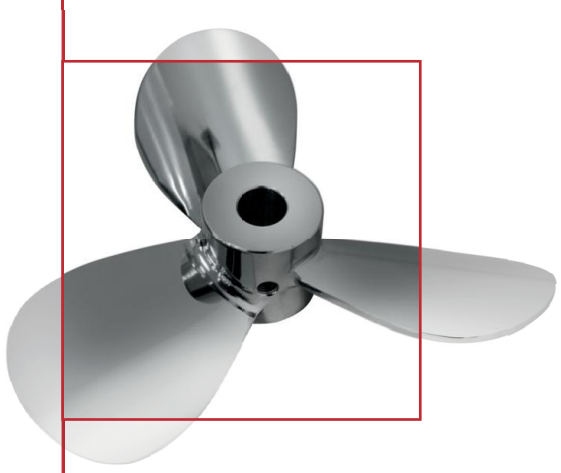

I Применение

Модель BMI представляет собой вертикальную мешалку с приводом, непосредственно от электродвигателя. Она может использоваться для процессов перемешивания, диспергирования, рециркуляции и поддержания однородности там, где требуется интенсивное перемешивание при высоких скоростях в процессах пищевой, косметической, фармацевтической и химической промышленностей.
Обычно данная мешалка устанавливается на ёмкостях до 10 000 л для работы с маловязкими средами.

I Принцип работы

В целях предотвращения вовлечения перемешиваемого продукта в круговое движение данные мешалки монтируются эксцентрично к оси аппарата либо по центру с установкой дефлекторов. Вращение пропеллера направляет продукт ко дну ёмкости, а затем к поверхности вдоль стенок резервуара. Наилучший результат достигается при закругленном днище.

I Конструкция и характеристики

Вертикальная мешалка.
Уплотнение: манжетное.
Опора подшипника.
Пропеллер закреплён на валу и вал в свою очередь прикреплён к промежуточному валу шпильками Аллена; в случае пилозубого пропеллера используется цельный вал.
Электродвигатель IEC B5, 4 полюса, IP55, изоляция класс F.
Максимальная мощность 5,5 кВт.
Морской пропеллер (тип 10).

I Материалы

Детали, контактирующие со средой	*СТАНДАРТ AISI 316L*
Манжетное уплотнение	*NBR*
Опора подшипника	*Алюминий*
Опорная пластина	*СТАНДАРТ AISI 316L*
Обработка поверхности	*Ra ≤ 0,8 µm (кроме cowles)*

I Опции

Различные типы уплотнений.
Манжетное уплотнение из FPM.
Приварной пропеллер и обработка поверхности Ra ≤ 0,5 µm.
Пилозубый пропеллер (cowles) из СТАНДАРТА AISI 316L.
Кожух электродвигателя.
Электродвигатели и защиты на заказ.

INOXPA®

I Технические спецификации и размеры

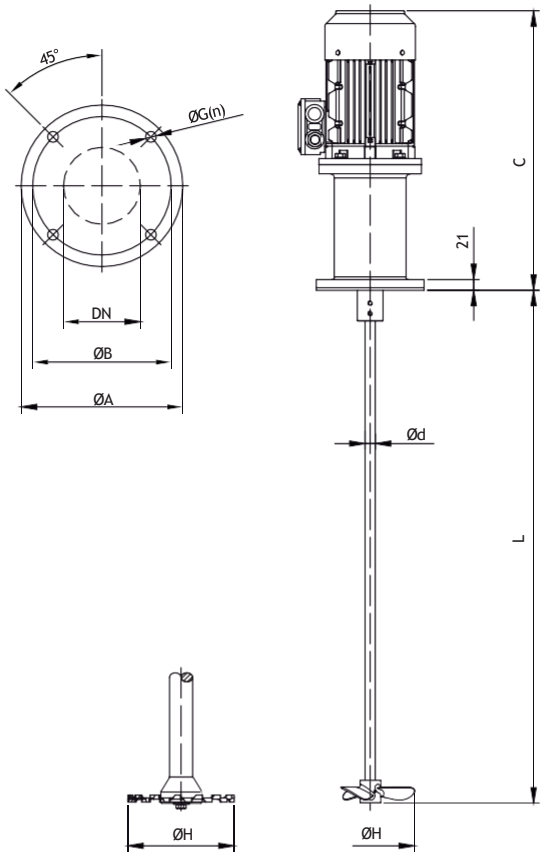

Тип мешалки	Мощность	Обороты	Типоразмер двигателя	Размеры [мм]					Вал мешалки [мм]		Пропеллер	
											10	4
											Морской [mm]	Пило-зубый [mm]
	[kW]	[rpm]		C	Фланец				Ø d	$L_{max.}$	Ø H	Ø H
					Ø A	Ø B	DN	Ø G(n)				
BMI 1.10-4011-1-160	1,1	1500	90	515	210	180	100	14(4)	20	1400	160	
BMI 1.10-4015-1-175	1,5			540							175	
BMI 1.10-4030-1-200	3		100	570					ø в зависимости от применения		200	
BMI 1.10-4055-1-225	5,5		112	595							225	
BMI 1.10-6007-1-175	0,75	1000	90	515							175	
BMI 1.10-6011-1-200	1,1			540							200	
BMI 1.10-6015-1-225	1,5		100	570							225	
BMI 1.4-4022-1-150	2,2	1500							45	1500		150
BMI 1.4-4040-1-200	4		112	595								200

Данные предназначены исключительно для ознакомления.
Выбор мешалки определяется условиями применения.

Мы оставляем за собой право без предварительного уведомления вносить поправки в любые сведения и технические характеристики. Фотографии носят иллюстративный характер. Более подробную информацию Вы можете найти на нашем сайте. www.inoxpa.com