Valvola ad Otturatore a Singola Sede

N/M

I Applicazione

La valvula N/M ad otturatore a singola sede è una valvola pneumatica di disegno sanitario, flessibile e con una ampia gamma di applicazioni nell'industria alimentare, delle bevande, farmaceutica e della chimica fine.

I Principio di funzionamento

Le valvole a otturatore a singola sede, si azionano mediante un attuatore a semplice o doppio effetto. Fornendo aria compressa si muove l'albero di otturazione lasciando la valvola nella posizione di "aperto" o "chiuso".
Per gli attuatori a semplice effetto la rotazione di 180° dell'attuatore pneumatico permette di avere la valvola normalmente aperta o normalmente chiusa.

I Disegno e caratteristiche

Disegno compatto e robusto.
Valvola normalmente chiusa (NC) nella versione standard.
Montaggio normalmente aperta (NO) con la semplice inversione dell'attuatore pneumatico.
Attacchi a saldare (mm o pollici).
Disponibile in grandezza DN 25/1" fino a DN 100/4".
Facile smontaggio dei pezzi interni allentando un morsetto clamp.
Lanterna aperta che permette una ispezione visiva dell'otturazione dell'albero.
Corpo orientabile 360º.

I Materiali

Parti a contatto con il prodotto	*AISI 316L*
Altre parti in acciaio inox	*AISI 304*
Guarnizioni	*EPDM secondo FDA 177.2600*
Finitura superficiale interna	*Ra ≤ 0,8 µm*
Finitura superficiale esterna	*lucida a specchio*

Opzione:
azionamento manuale

I Opzioni

Attuatore pneumatico doppio effetto.
Azionamento manuale.
Guarnizioni in FPM. Tutto secondo FDA 177.2600.
Attacchi DIN, Clamp, SMS, RJT, FIL-IDF, etc.
Attuatore "Twin-Stop".
Testata di controllo C-TOP.
Sensori di posizione esterni.
Barriera di vapore (dove si richieda la sterilizzazione dell'albero).
Corpo con camicia riscaldata.
Finitura superficiale interna Ra ≤ 0,5 µm.

iNOXPA®
SOURCE OF SOLUTIONS

Valvola ad Otturatore a Singola Sede

N/M

I Specifiche tecniche

Grandezze disponibili	*DN 25 - DN 100*	*DN 1"- DN4"*
Tª di esercizio	*-10 ºC a +120 ºC (EPDM)*	*14 ºF a 248 ºF*
	+140 ºC (SIP, max. 30 min)	*284 ºF*
Massima pressione di esercizio	*10 bar*	*145 PSI*
Pressione aria compressa	*6-8 bar*	*87-116 PSI*
Conessioni aria	*G1/8" (BSP)*	

I Combinazioni dei corpi

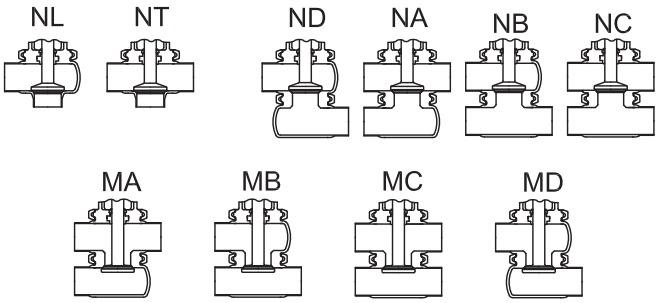

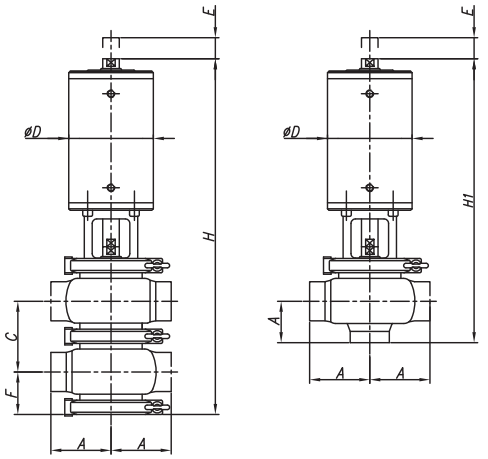

VALVOLA N/M

DN		A	C	D	E	F	H	H1
25	1˝	50	56	87	22	20	330	274
40	1½"	60	68	112	22	25	356	288
50	2˝	70	84	112	32	30	442	359
65	2½"	80	100	143	36	35	522	422
80	3˝	90	115	143	36	46	555	440
100	4˝	125	138	216	36	55	620	482

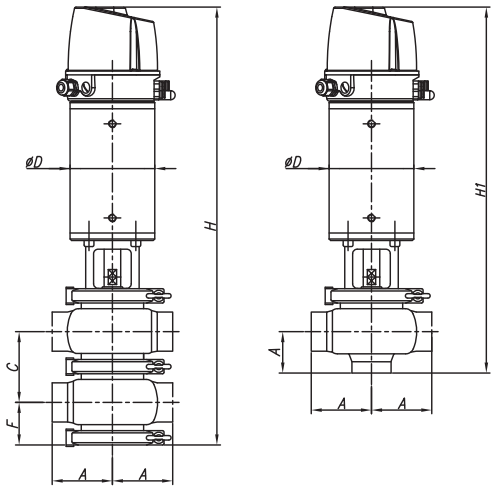

VALVOLA N/M (con testata di controllo)

DN		A	C	D	E	F	H	H1
25	1˝	50	56	87	22	20	430	374
40	1½"	60	68	112	22	25	456	388
50	2˝	70	84	112	32	30	542	459
65	2½"	80	100	143	36	35	622	522
80	3˝	90	115	143	36	46	655	540
100	4˝	125	138	216	36	55	720	582

FT.N/M.3.IT-1209

SOURCE OF SOLUTIONS

Informazione orientativa. Ci riserviamo il diritto di modificare qualsiasi materiale o caratteristica senza preavviso.
Per maggiori informazioni consultare il nostro sito internet. ***www.inoxpa.com***

ISO 9001 BUREAU VERITAS Certification

Pressione massima in bar / PSI senza perdite nella sede.

Combinazione di attuatore/corpo valvola e direzione della pressione		Pressione aria	Posizione otturatore	DN 1″ DN 25	DN 1½″ DN 40	DN 2″ DN 50	DN 2½″ DN 65	DN 3″ DN 80	DN 4″ DN 100
M	N	[bar] / *[PSI]*		[bar] / *[PSI]*	[bar] / *[PSI]*	[bar] / *[PSI]*	[bar] / *[PSI]*	[bar] / *[PSI]*	[bar] / *[PSI]*
	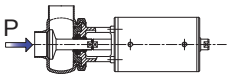	-	NC	6 / *87*	4 / *58*	5 / *73*	6,5 / *94*	4 / *58*	5 / *73*
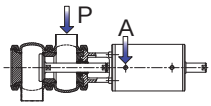		6 / *87*	NC	10 / *145*	10 / *145*	8 / *116*	6,5 / *94*	5 / *73*	10 / *145*
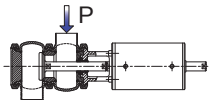		-	NO	9 / *131*	5 / *73*	5 / *73*	4 / *58*	3,5 / *51*	4 / *58*
	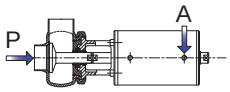	6 / *87*	NO	10 / *145*	8 / *116*	8 / *116*	10 / *145*	5,5 / *80*	10 / *145*
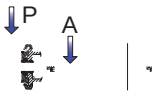		6 / *87*	A/A	10 / *145*	10 / *145*	10 / *145*	10 / *145*	10 / *145*	10 / *145*
	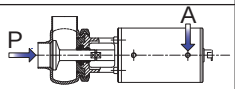	6 / *87*	A/A	10 / *145*	10 / *145*	10 / *145*	10 / *145*	10 / *145*	10 / *145*

Pressione massima in bar/PSI contro la quale la valvola può aprire.

Combinazione di attuatore/corpo valvola e direzione della pressione		Pressione aria	Posizione otturatore	DN 1″ DN 25	DN 1½″ DN 40	DN 2″ DN 50	DN 2½″ DN 65	DN 3″ DN 80	DN 4″ DN 100
M	N	[bar] / *[PSI]*		[bar] / *[PSI]*	[bar] / *[PSI]*	[bar] / *[PSI]*	[bar] / *[PSI]*	[bar] / *[PSI]*	[bar] / *[PSI]*
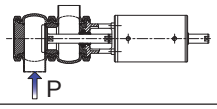		-	NC	10 / *145*	6 / *87*	10 / *145*	6,5 / *94*	6,5 / *94*	6 / *87*
	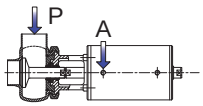	6 / *87*	NC	10 / *145*	10 / *145*	10 / *145*	10 / *145*	8 / *116*	10 / *145*
	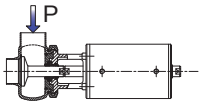	-	NO	10 / *145*	8 / *116*	10 / *145*	9,5 / *138*	5,5 / *80*	6 / *87*
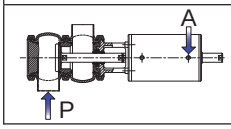		6 / *87*	NO	10 / *145*	10 / *145*	10 / *145*	9 / *131*	8 / *116*	10 / *145*

A = Aria
P = Pressione prodotto

NC = Normalmente chiuso
NO = Normalmente aperto
A/A = Doppio effetto

Nota: Valori validi per attuatori standard.
Per pressioni del prodotto superiroi a quelli indicati si possono montare attuatori di grandezze superiori.
Consultare con Inoxpa.

SOURCE OF SOLUTIONS

Informazione orientativa. Ci riserviamo il diritto di modificare qualsiasi materiale o caratteristica senza preavviso.
Per maggiori informazioni consultare il nostro sito internet. www.inoxpa.com

ISO 9001 BUREAU VERITAS Certification