INNOVA G

Односедельный Регулирующий Клапан

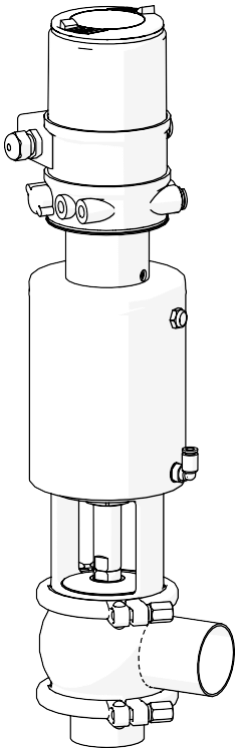

ПРИМЕНЕНИЕ

Клапан INNOVA типа G представляет собой односедельный пневматический клапан Клапан INNOVA типа G представляет собой односедельный пневматический клапан заключается в регулировании расхода и контроле давления и уровня.
Конструкция затвора обеспечивает равномерное регулирование расхода для получения фактора Kv в соответствии с имеющимися потребностями. Этот вид регулирования рекомендуется для установок со значительными колебаниями расхода или дифференциального давления.
Положение контролируется вручную или посредством параметров процесса, через датчик положения привода.

КОНСТРУКЦИЯ И ХАРАКТЕРИСТИКИ

Нормально закрытый (NC) клапан без уплотнения в затворе.
Затвор с равномерным регулированием.
Позиционер с двойной функцией: контроль положения (PD) или контроль процесса (PID).
Демонтаж внутренних деталей простым ослаблением clamp-хомута (зажим-хомута).
Открытый корпус позволяет проводить визуальную проверку уплотнения штока.
Корпус регулируется на 360º.

ТЕХНИЧЕСКИЕ СПЕЦИФИКАЦИИ

Материалы

Детали в контакте с продуктом	1.4404 (СТАНДАРТ AISI 316L)
Другие детали из нерж. стали	1.4301 (СТАНДАРТ AISI 304)
Уплотнения, контактирующие с продуктом	EPDM

Обработка поверхности

Внутренняя	Полированная Ra ≤ 0,8 µm
Внешняя	Матовая

Размеры

DIN EN 10357 серия A (ранее DIN 11850 серия 2)	DN 25 - DN 100
ASTM A269/270 (соответствует трубе OD)	OD 1'' - OD 4''

FT 10.247.33.02RU-(0) 2024/01 стр. 1/3 Ориентировочные данные. INOXPA оставляет за собой право изменять спецификации без уведомления. Фото носит иллюстративный характер. Подробнее на www.inoxpa.com.

Присоединения

Под сварку

Предельные условия эксплуатации

Температура	-10ºC до 121ºC
Температура SIP, макс	30 мин 140 ºC
Макс.рабочее давление	1000 kPa (10 бар)
Мин.рабочее давление	Вакуум
Давление сжатого воздуха	6 - 8 бар

ОПЦИИ

Пневмопривод двойного действия.
Прокладка: FPM, HNBR.
Уплотнение в затворе.
Другие типы присоединений.
Обработка поверхности: Ra < 0,5 µm.
Корпус с рубашкой обогрева.
Паровой барьер.

РАЗМЕРЫ

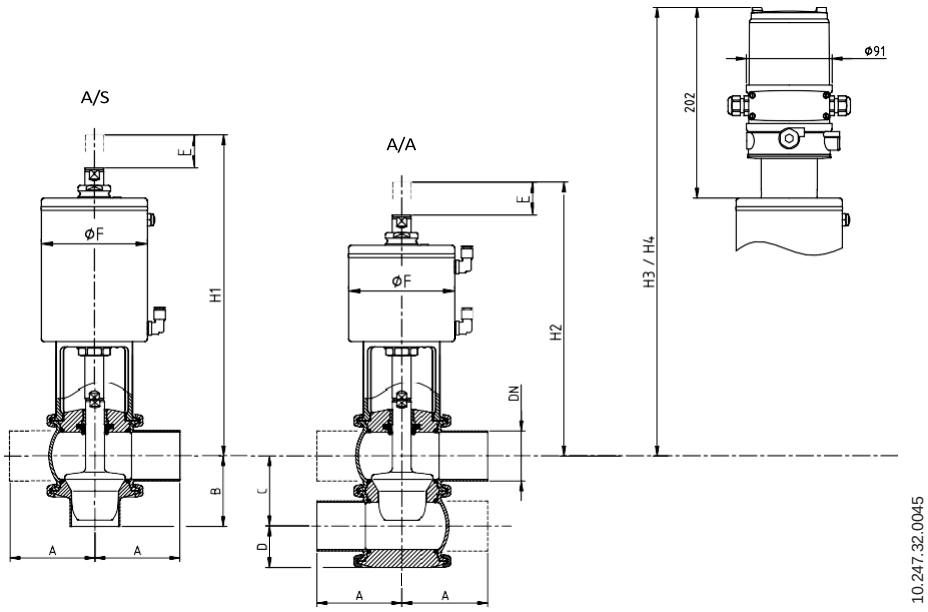

											A/S	A/A	A/S	A/A
	DN	**Труба Ø**	**A**	**B**	**C**	**D**	**E**	**ØF**	**H1**	**H2**	**H3**	**H4**	**kg[1]**	**kg[1]**
DIN	25	29,0 x 1,50	50	50	50	32	15	87	272	242	418	388	4,4	3,7
	40	41,0 x 1,50	85	60	62	38	21	87	281	251	427	397	5,5	4,8
	50	53,0 x 1,50	90	70	74	44	32	113	340	290	476	426	8,8	7,3
	65	70,0 x 2,00	110	90	92	53	31	136	355	305	490	440	14,4	11,6
	80	85,0 x 2,00	125	90	107	60	30	136	362	312	498	448	15,8	13,1
	100	104 x 2,00	150	125	127	70	29	166	384	334	519	469	23,4	19,2
OD	1”	25,4 x 1,65	50	50	46	30	11	87	270	240	416	386	4,4	3,7
	1½”	38,1 x 1,65	85	60	59	36	18	87	280	250	425	395	5,5	4,8
	2”	50,8 x 1,65	90	70	72	43	29	113	339	289	474	424	8,9	7,3
	2½”	63,5 x 1,65	110	90	86	50	25	136	352	302	487	437	14,5	11,7
	3”	76,2 x 1,65	125	90	99	56	22	136	358	308	494	444	15,7	13,0
	4”	101,6 x 2,11	150	125	124	69	26	166	383	333	518	468	24,1	20,0

1) Вес соответствует комбинации корпуса L

стр. 2/3 Ориентировочные данные. INOXPA оставляет за собой право изменять спецификации без уведомления. Фото носит иллюстративный характер. Подробнее на www.inoxpa.com.

КОМБИНАЦИЯ КОРПУСОВ

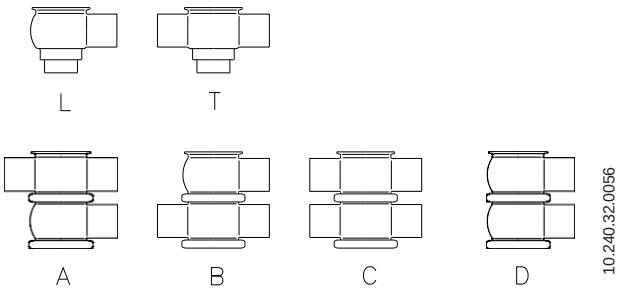

РАСЧЕТ РАЗМЕРА КЛАПАНА

Для определения размеров регулирующих клапанов используется фактор Kv, который отражает связь между падением давления и расходом.
Фактор Kv указывает расход в м³/ч для падения давления в 1 бар.
Значения Kv рассчитаны для воды при температуре от 5ºC до 30ºC.
Для продуктов, сходных с водой по своей плотности и вязкости, можно рассчитать необходимый Kv по следующей формуле:

$$Kv = \frac{Q}{\sqrt{\Delta P}}$$

где: Q ≡ расход (м³/ч)
ΔP ≡ падение давления в клапане

Выбранный фактор Kvs должен быть выше необходимого фактора Kv, чтобы обеспечить достаточный запас при осуществлении функции контроля. Для этого применяется коэффициент безопасности:

$$Kv_s > Kv_r = \frac{Kv}{0,7}$$

Пример:

Q = 18 м³/ч ; ΔP = 0,5 бар

$$Kv = \frac{18}{\sqrt{0,5}} = 25,5 \text{ м}^3/\text{ч}$$

$$Kv_s = \frac{25,5}{0,7} = 36,4 \text{ м}^3/\text{ч}$$

При этом значении наиболее подходящим является клапан DN-50 (Kvs = 40).
При необходимости работы с вязкими продуктами обратитесь за консультацией в технический отдел.

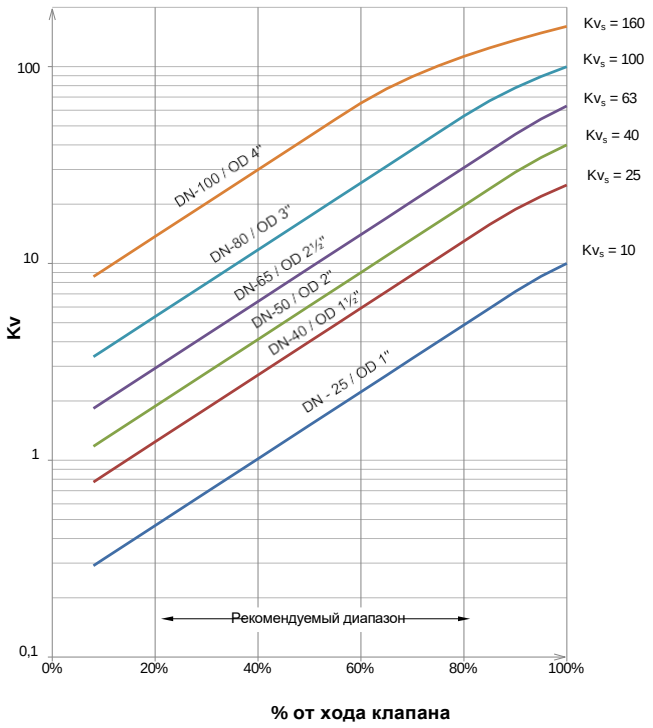

стр. 3/3 Ориентировочные данные. INOXPA оставляет за собой право изменять спецификации без уведомления. Фото носит иллюстративный характер. Подробнее на www.inoxpa.com.